1:200

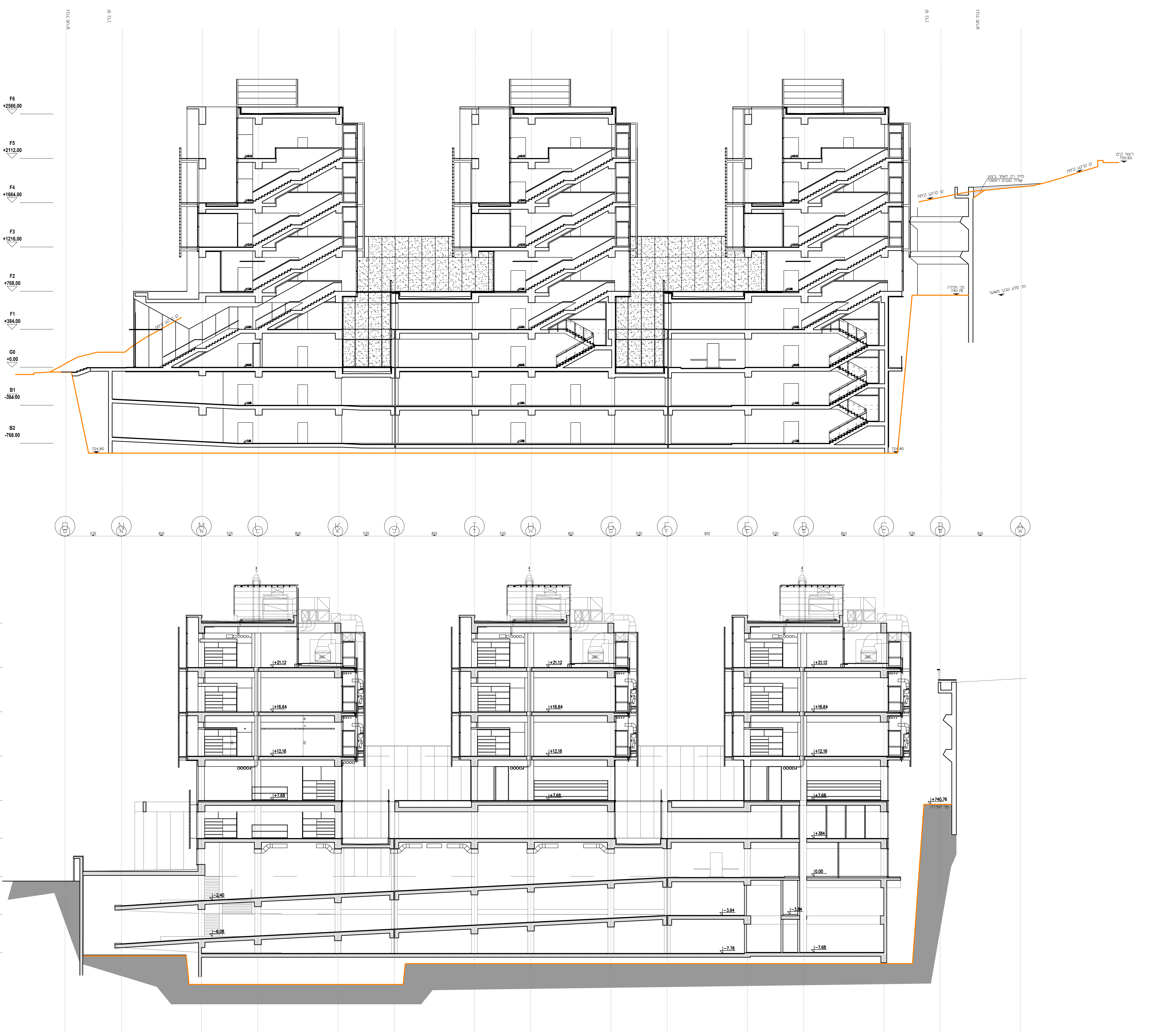
גבול מגרש
קו בניין
F6
+2560.00
F5
+2112.00
F4
+1664.00
F3
+1216.00
F2
+768.00
F1
+384.00
G0
+0.00
B1
-384.00
B2
-768.00
724.80
ריצוף קיים
755.60
קו קרקע קיימת
מילוי רק לאחר ביצוע
שורת עוגנים ראשונה
פני חפירה
740.76
פני סלע טבעי משוער
O
N
M
L
K
J
I
H
G
F
E
D
C
B
A
570
810
F6
+25.60
F5
+21.12
F4
+16.64
F3
+12.16
F2
+7.68
F1
+3.84
G0
±0.00=733.48
B1
−3.84
B2
−7.68
448
384
+21.12
+16.64
+12.16
+7.68
+3.84
0.00
-2.40
-3.84
-6.08
-7.78
-7.68
+740.76
פני חפירה

רשימת מתכננים

תפקיד	שם	טלפון	נייד
אדריכלות	תפנית - תכנון ובינוי ערים	02-5331507	052-2255792
קונסטרוקציה	משה קזס	09-7487307	052-2217784
אדריכלות נוף	ורד סינגר		050-5723428
מיזוג אויר	טוביה שוורץ	03-6736929	050-5325203
אינסטלציה	אמנון יושע	074-7870000	054-3366676
חשמל	ערן בלום	02-6735062	050-5285358
מיגון	מיכאל נייברגר	03-6700199	052-2898581
תנועה וחניה	כנרת דביר	02-6529944	052-3507522
קרקע	עדי לרר	03-6496004	052-3330461
הפרעות דינמיות	רמי שחר	09-8658484	054-6720103
נגישות	צביקה גור	04-6532630	052-3650722
בטיחות	רביד אורנן	08-6880537	054-4588735
מודד	דותן קופרמן	03-5614421	050-5352776
מעליות	שמחה לוסטיג	03-5236633	054-4916644
הידרולוגיה	אברהם מיכאלי	03-9221445	03-9225277
סביבה	תמי הירש	03-5411455	054-7405570
תקשורת	גבי זונדהימר	09-8617077	052-2449416
איטום			
אלומיניום	אבי קליינמן	077-5255953	054-4525912
ביטחון	ספי שניידר	03-9229153	052-3797722
תאורה	נעה לב	03-5252975	054-4399936
חומרים מסוכנים	נעמי סיני	02-5330381	054-7861577
אחסנה ופרוגרמה	עדי קורמן	03-7396722	052-3797722
סופרפוזיציה			
כמאי			
העתקות	קבוצת העתקות	02-6255442	054-3153078
ניהול	שמעון קורנפלד	02-5331503	0505339116

שינויים

04.08.13 עדכון מיקום חדר מפוחים,משאבות,מפלסי חניון,חזית דרומית
פיתוח דרומי,מעלית ומדרגות פיתוח מזרחי .

התכנית הינה רכושו הבלעדי של המתכנן, וכל הזכויות שמורות.
ביצוע מותנה בקבלת היתר וכל האישורים הנדרשים מהרשויות.
על המבצע לבדוק התכנית ולהודיע למתכנן על כל ליקוי או אי התאמה
במידות - לפני תחילת העבודה

מזמין

מינהל הדיור הממשלתי

מתכנן

תפנית - תכנון ובינוי ערים בע״מ

המכון הגיאולוגי
המנהל לחקר אדמה וים

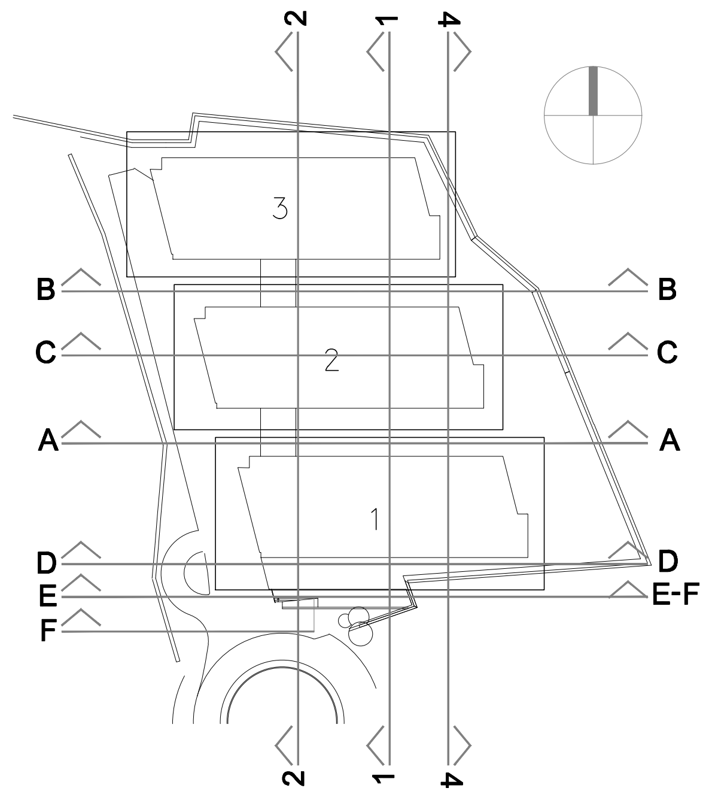
2
1
4
3
2
1
B
C
A
D
E
F
E-F

חתך 1-1 2-2 **GEO-ARC-SC_1 SC_2**

לעיון ● למכרז ○ לביצוע ○

קנ״מ: 1:200

תאריך: 4.07.2013

שרטט:

מהדורה
02

מס גיליון
A-061